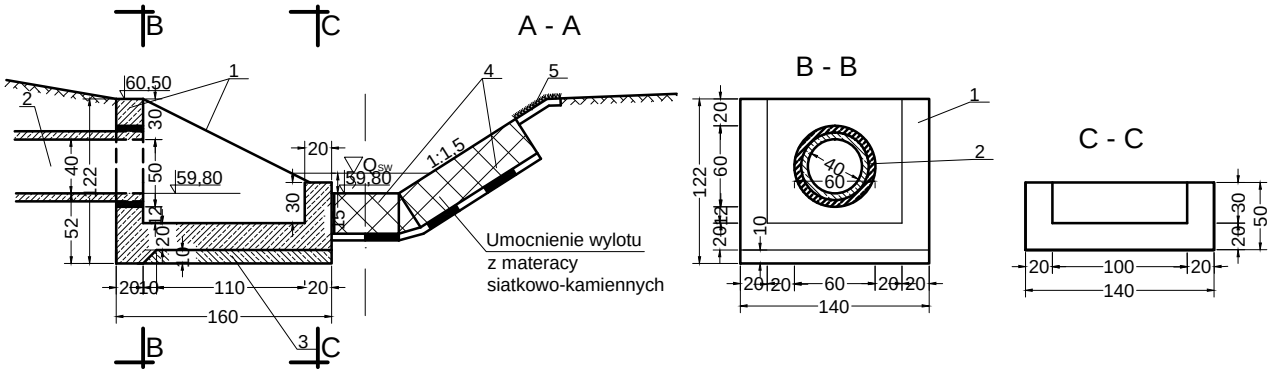

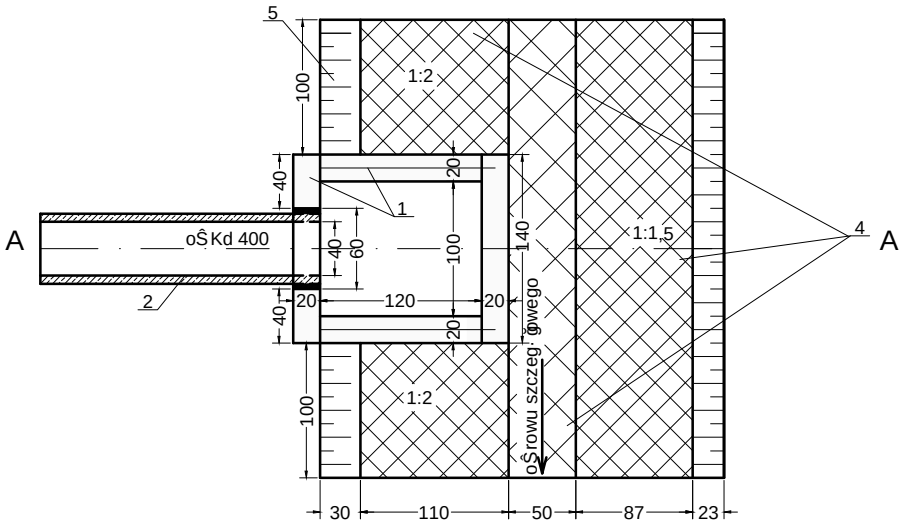

Nr poz.	Wyszczególnienie elementów budowli	Jedn.	Ilość
1	Wylot żelbetowy z bet. C25/30	szt.	1
2	Kolektor deszczowy Ø400 mm	-	-
3	Beton na podłożu kl. C8/10	m^3	0,308
4	Umocnienie dna i skarp materacami siatkowo-kamiennymi grub 0,3 m Na włókninie filtracyjnej o min. wytrzymałości 8 kN/m	m^2	6,5

WIELOBRANŻOWE PRZEDSIĘBIORSTWO USŁUGOWO-PRODUKCYJNE
„MELBUD" s.c. 87-100 Toruń ul. Tramwajowa 12

Inwestor: **Gmina Miasta Chełmna**
ul. Dworcowa 1 86-200 Chełmno

Obiekt: **Kanalizacja sanitarna i deszczowa na terenie osiedla Dworzyska**

Treść rysunku: **Wylot kanalizacji deszczowej**

Projektant: mgr inż. Agnieszka Bajerowska	Specjalność instalacyjna KUP/0145/POOS/08	
Sprawdzający: mgr inż. Marcin Grzelczyk	Specjalność instalacyjna KUP/0047/POOS/05	
Data: 10.2017 r	*skala:* **1:50**	*nr rysunku* **9**